PRODUKTDATABLAD

Nr. 22330030015

NM150 Skiltfeste m/60mm glideskinne

euroskilt.no

Rev. JSK 23.05.2019

Festet monteres normalt i par. Ved montering bygger to fester med mast totalt 262mm. C-C mål mellom bolter er 204mm, Se skisse nedenfor.

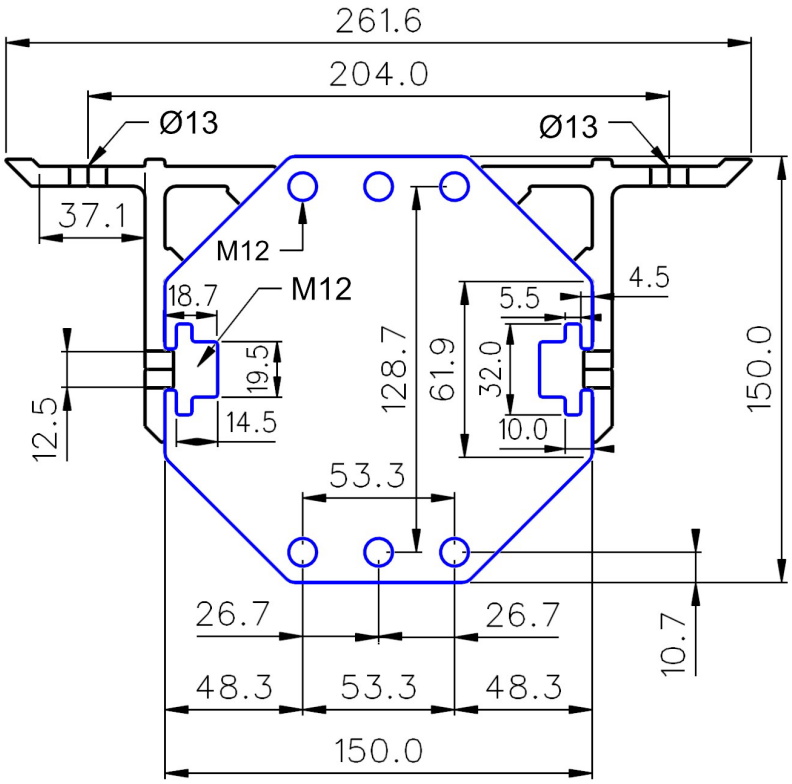

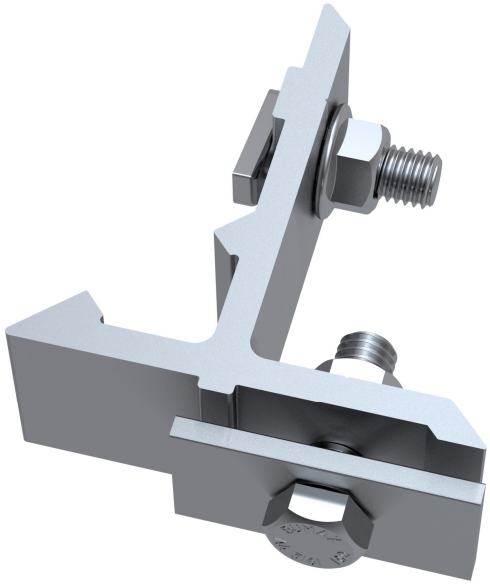

Tiltrekningsmoment for mutrer/bolter:
M12 A4-80 = 76Nm.
Alle mutrer er Safe-Lock vibrasjonssikre låsemutrer med Gleitmo glidebelegg.

Montering av glideskinne og bolt i aluminium skilt profil

Tillatt last: 15 kN (1500kg)

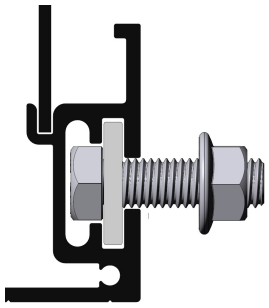

a SAFEROAD® company